KOZIJNMAATWERK.NL®
ALUMINIUM ONLINE BESTELLEN

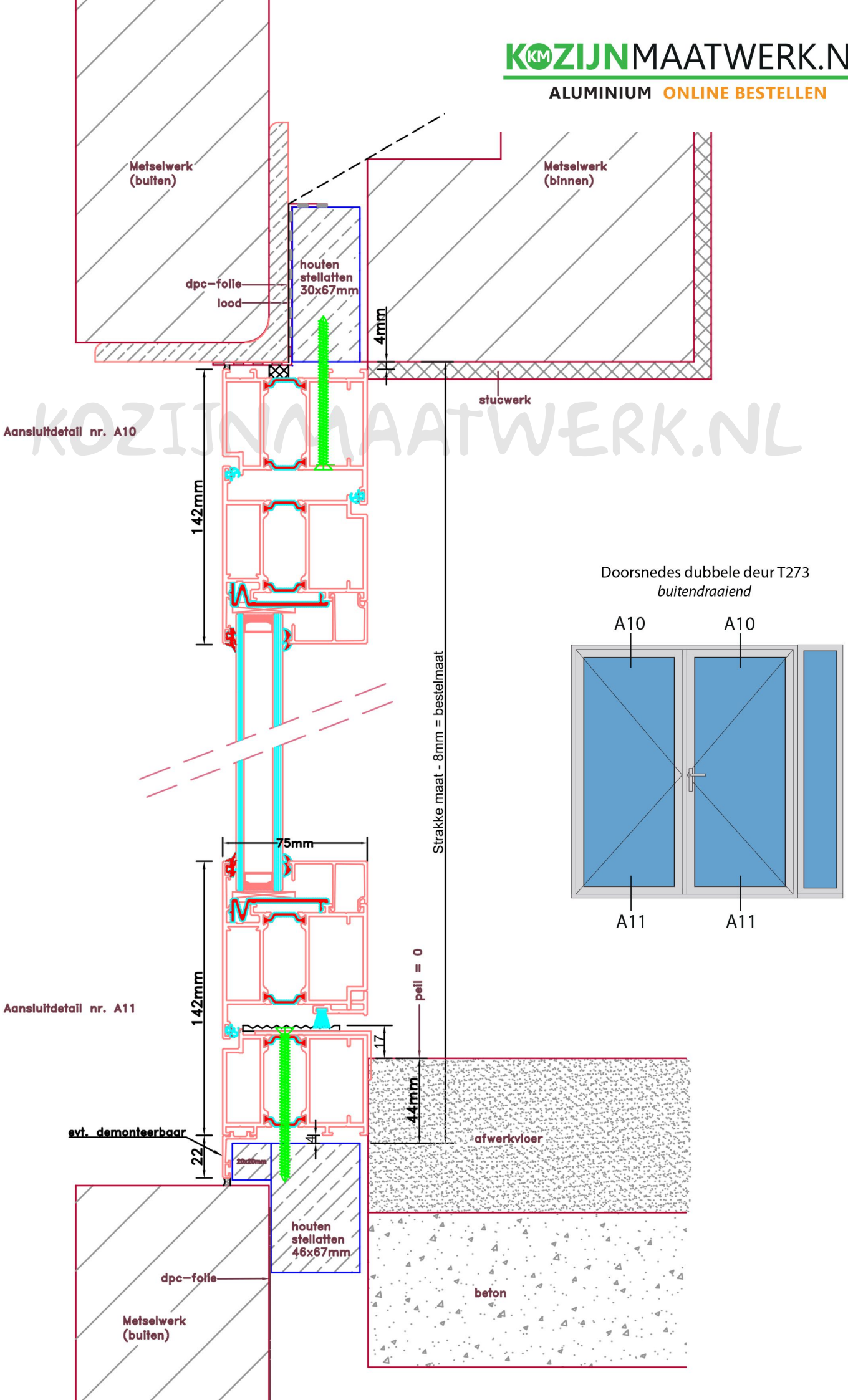

KOZIJNMAATWERK.NL

KOZIJNMAATWERK.NL®
ALUMINIUM ONLINE BESTELLEN

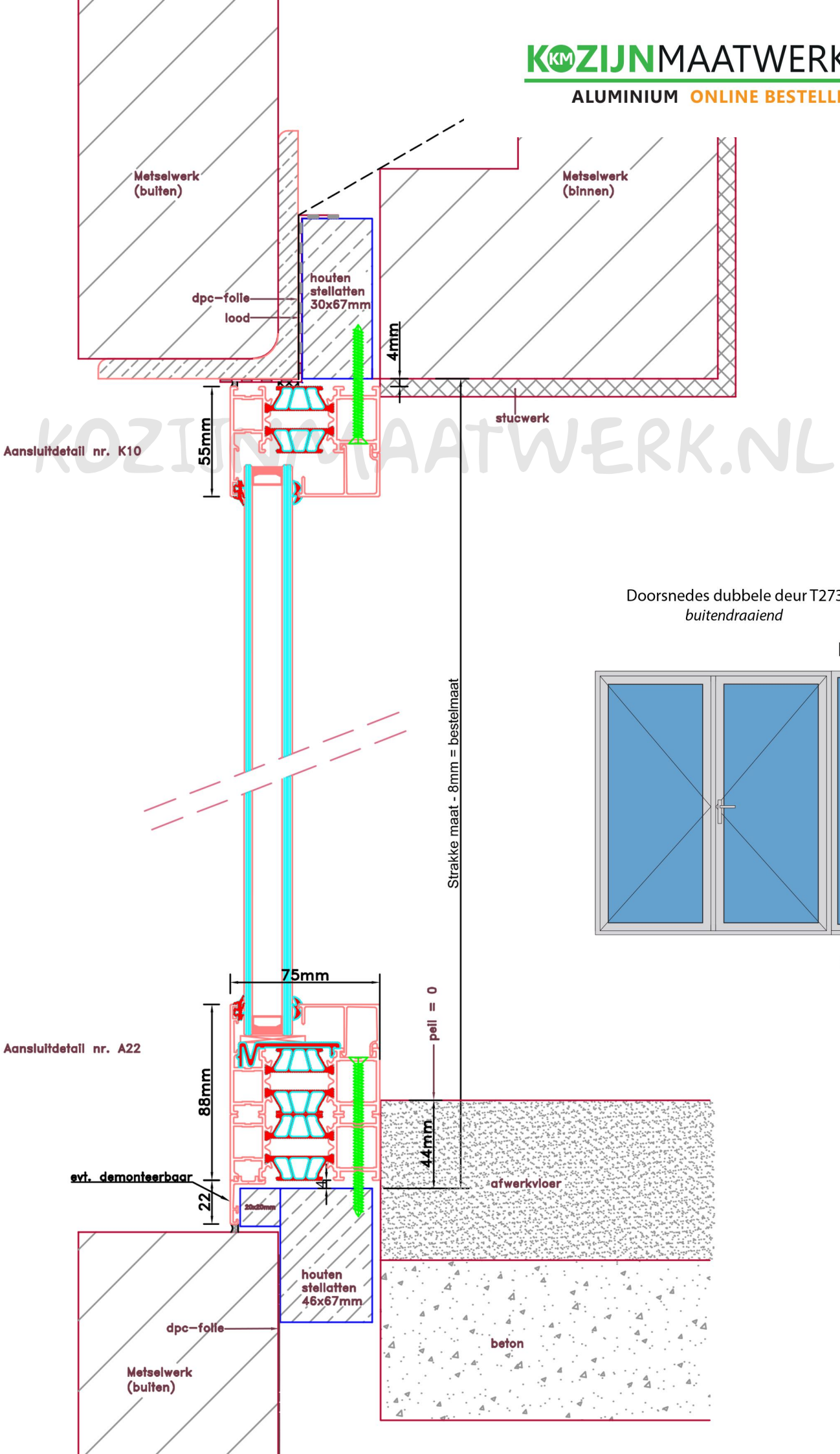

KOZIJNMAATWERK.NL

Doorsnedes dubbele deur T273
buitendraaiend

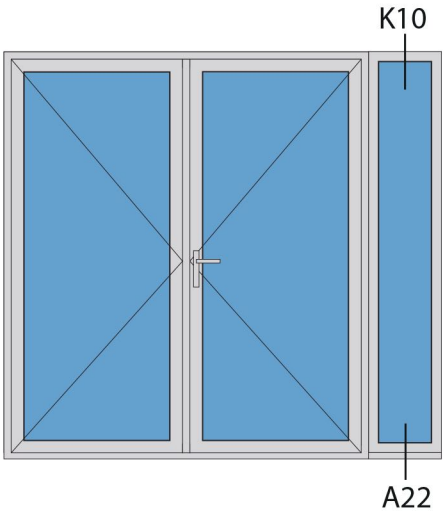

Doorsnedes dubbele deur T273
buitendraaiend

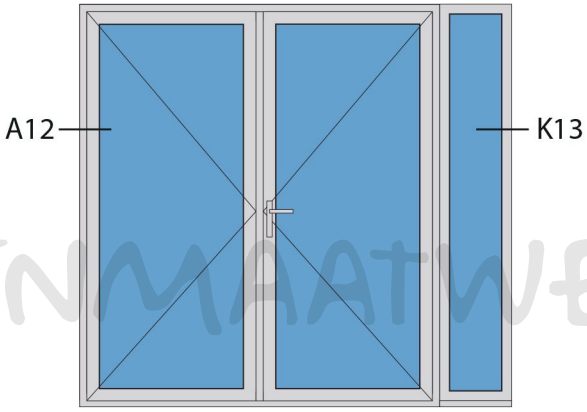

KOZIJNMAATWERK.NL

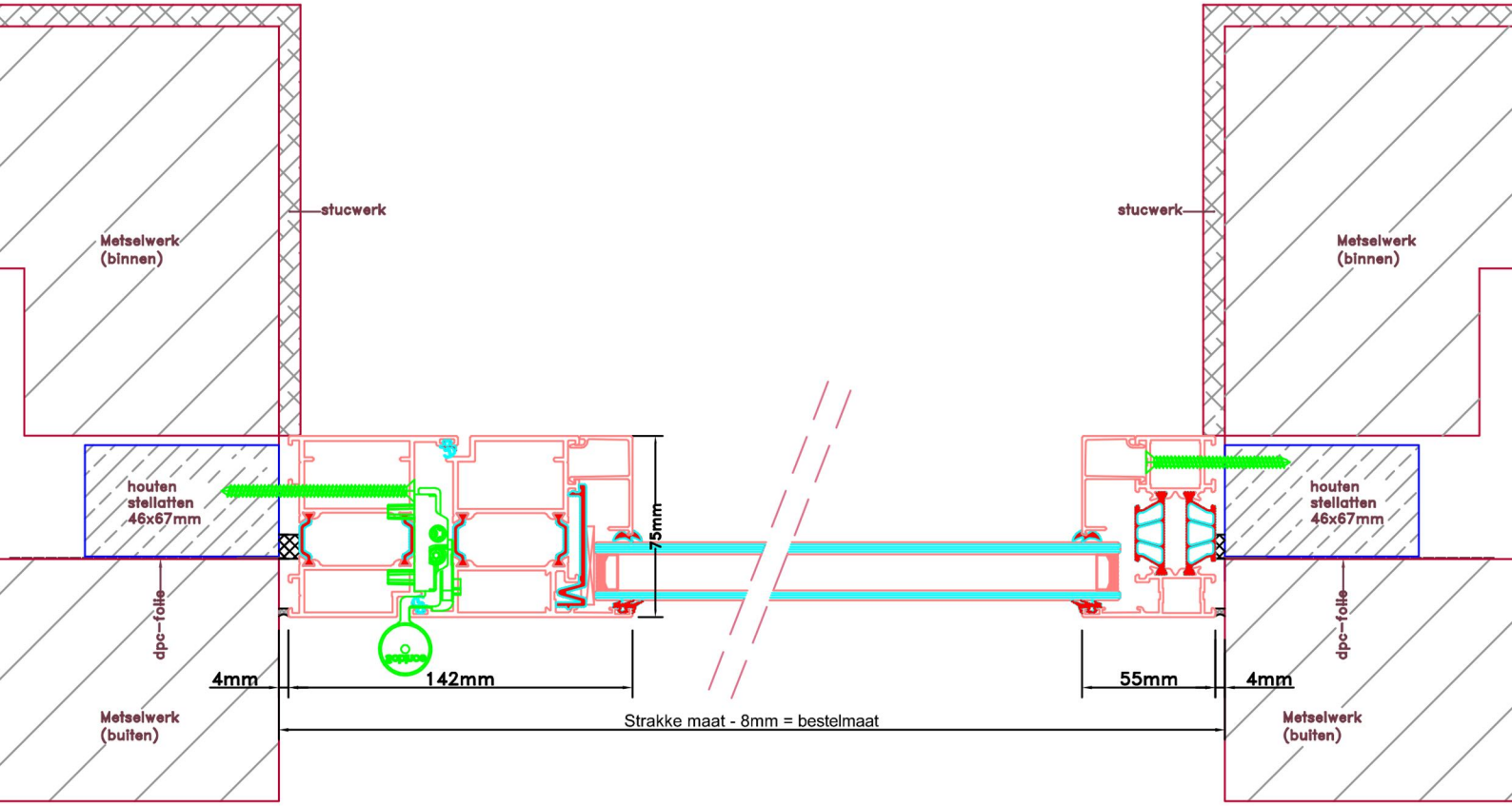

Aansluitdetail nr. A12

Aansluitdetail nr. K13

Doorsnedes dubbele deur T273
buitendraaiend

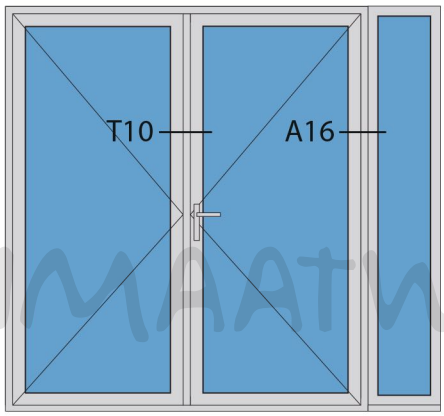

KOZIJNMAATWERK.NL

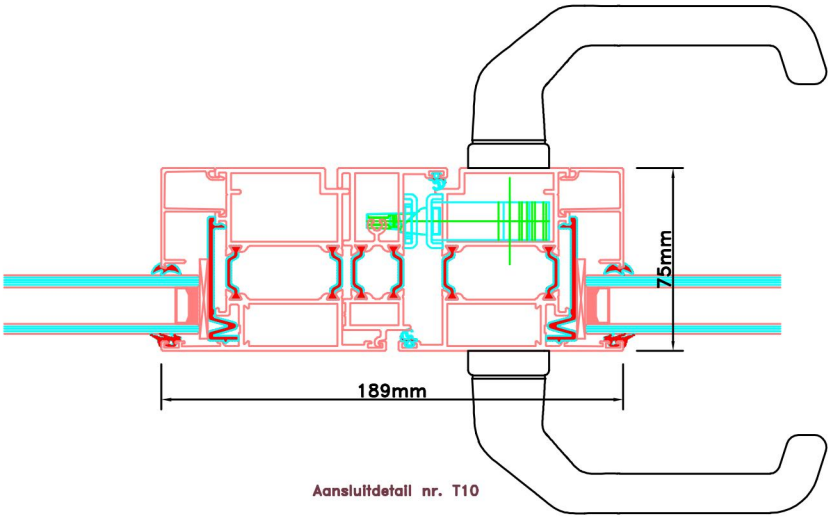

Aansluitdetail nr. T10

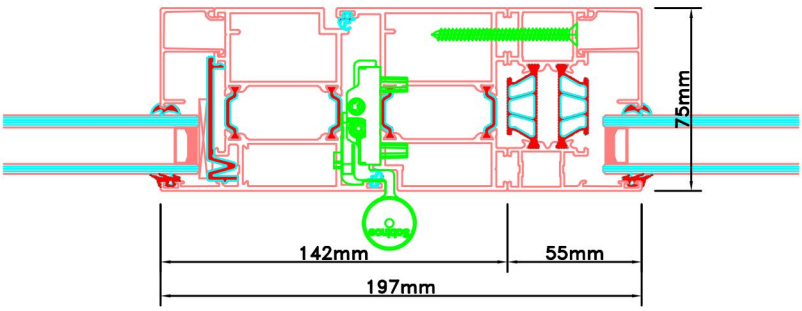

Aansluitdetail nr. A16